男子１部

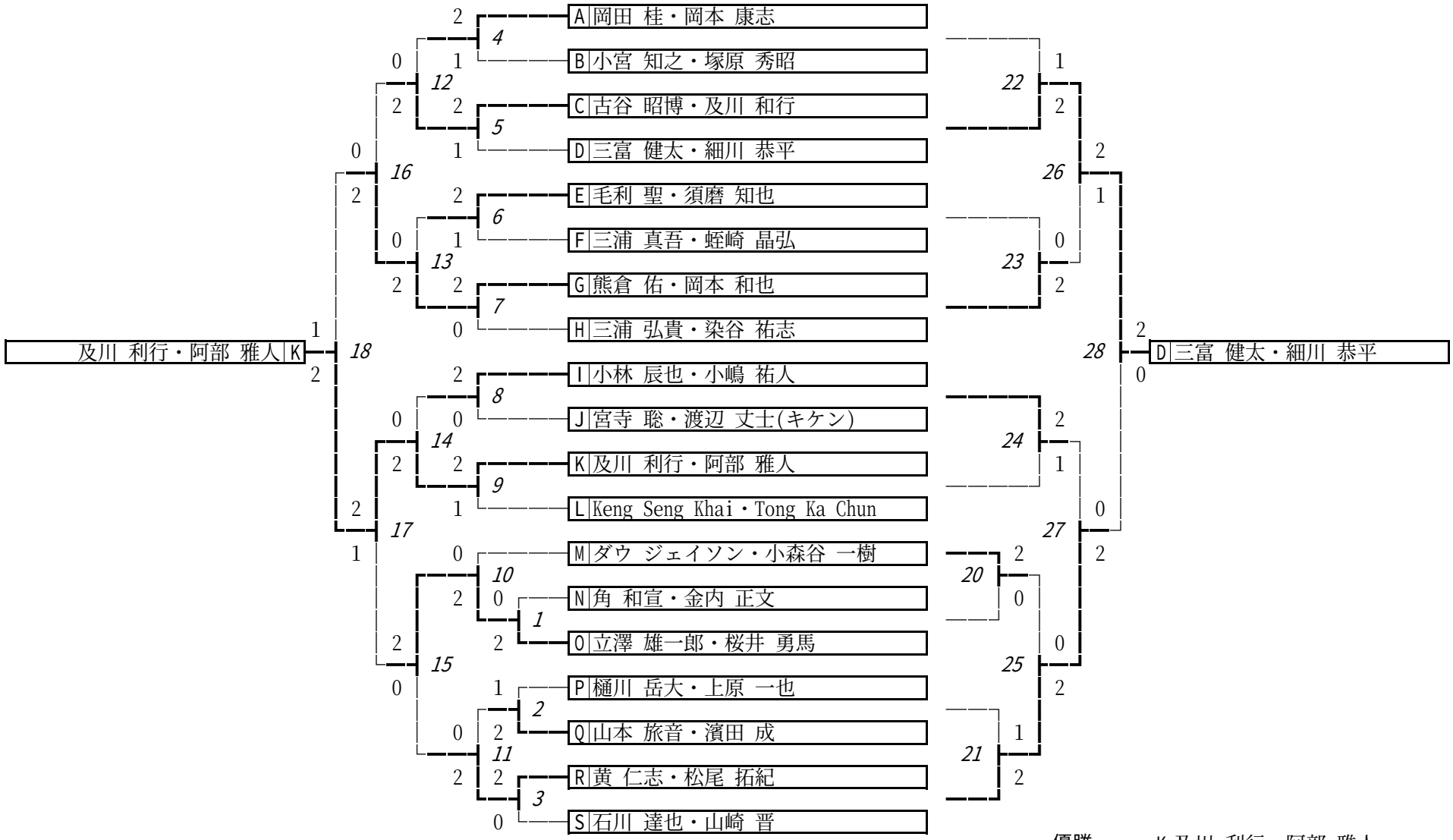

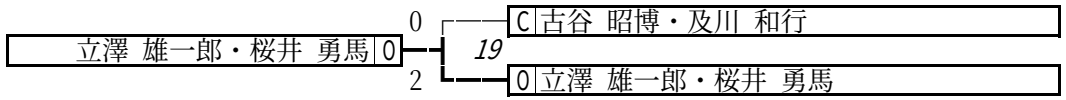

優勝	K 及川 利行・阿部 雅人
準優勝	G 熊倉 佑・岡本 和也
第三位	O 立澤 雄一郎・桜井 勇馬
第四位	C 古谷 昭博・及川 和行
裏優勝	D 三富 健太・細川 恭平