第４２回三多摩総合混合ダブルス選手権大会

平成２７年６月７日　福生市中央体育館

１部

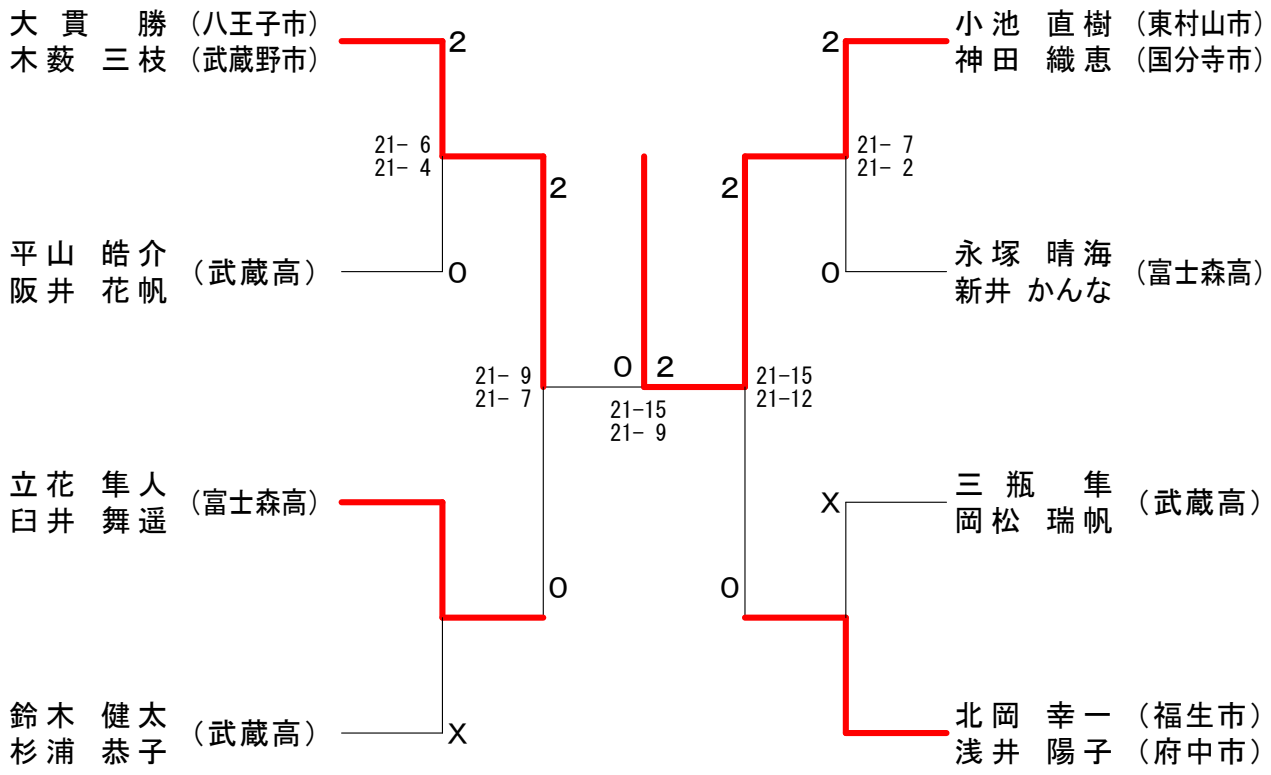

２部

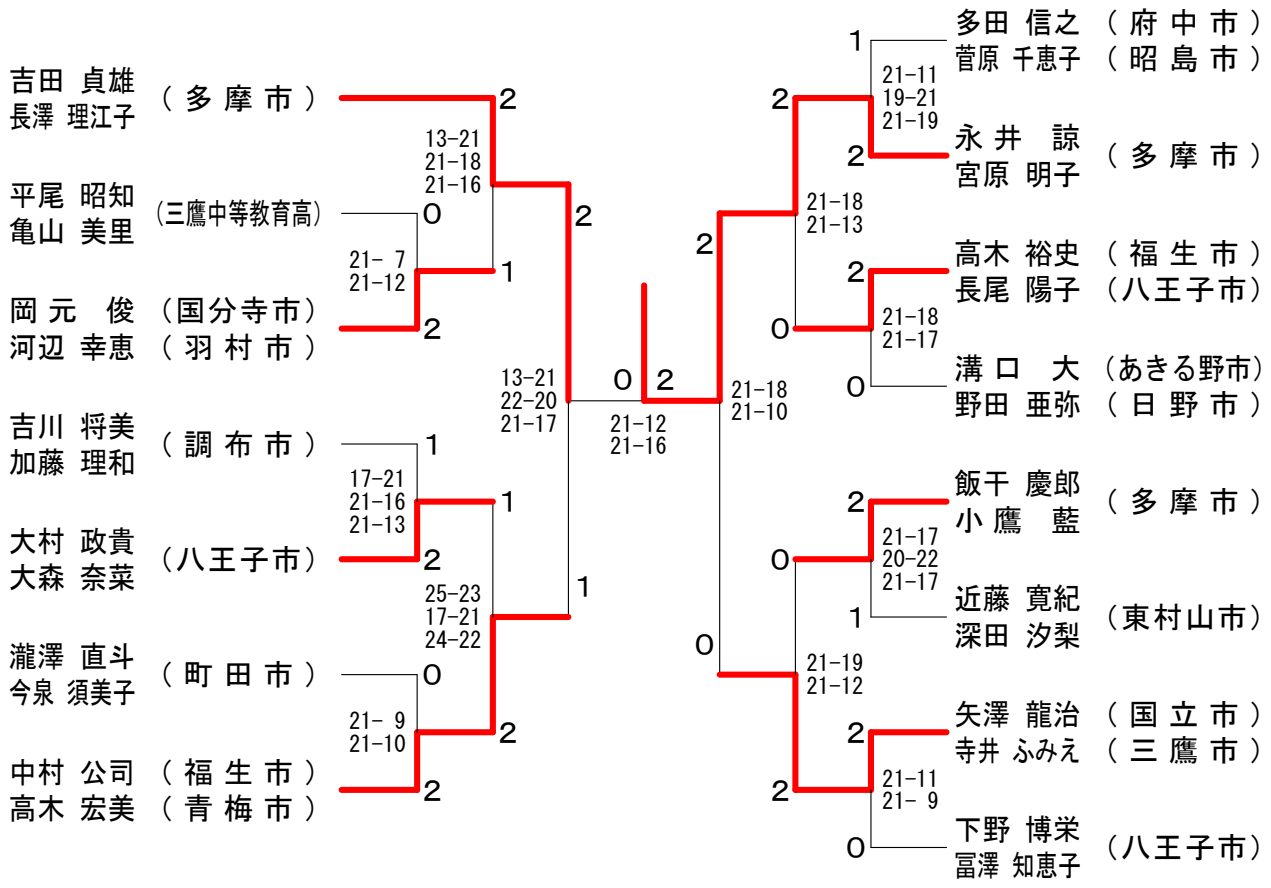

第４２回三多摩総合混合ダブルス選手権大会

３部

平成２７年６月７日　福生市中央体育館

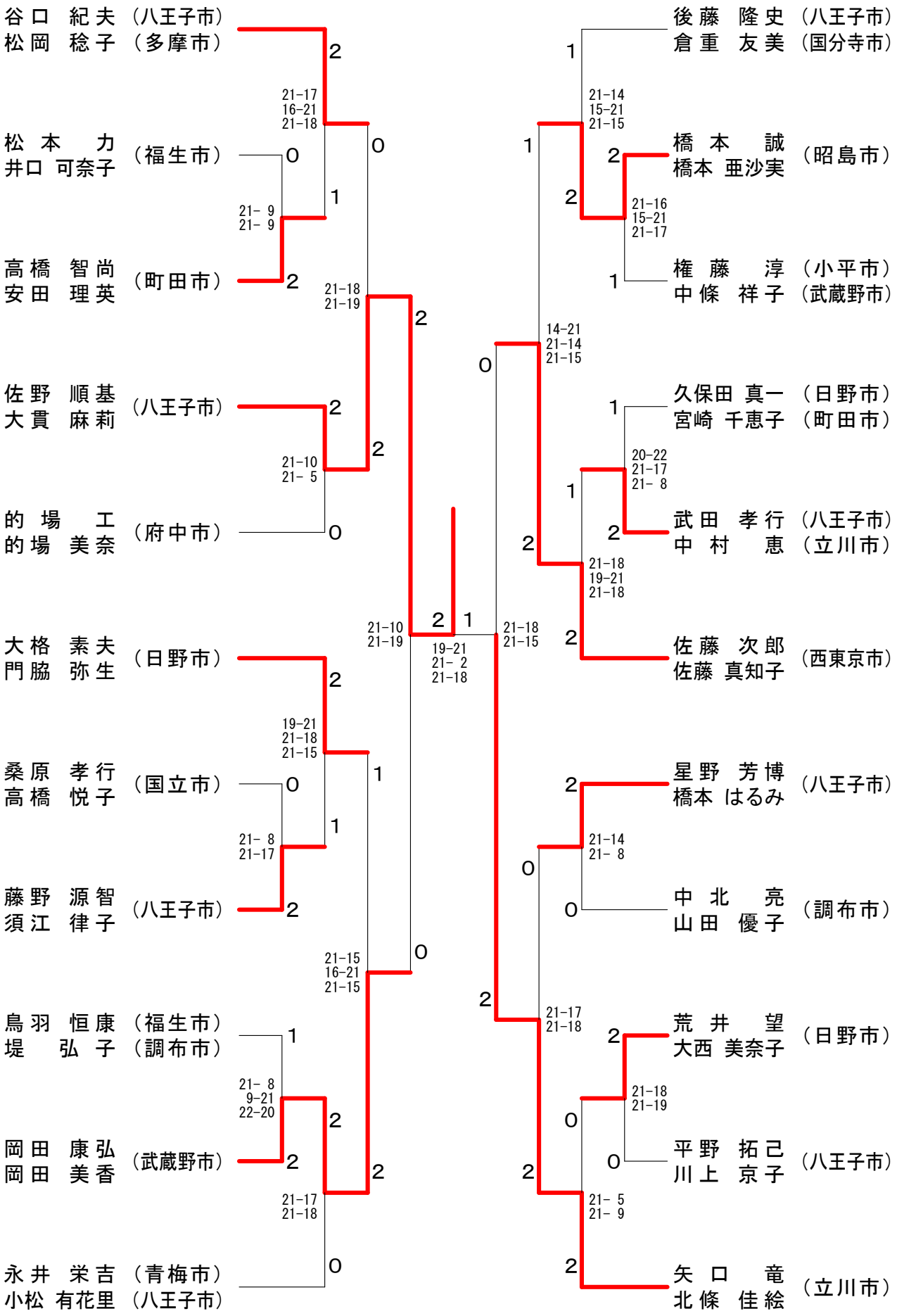

第４２回三多摩総合混合ダブルス選手権大会

４部
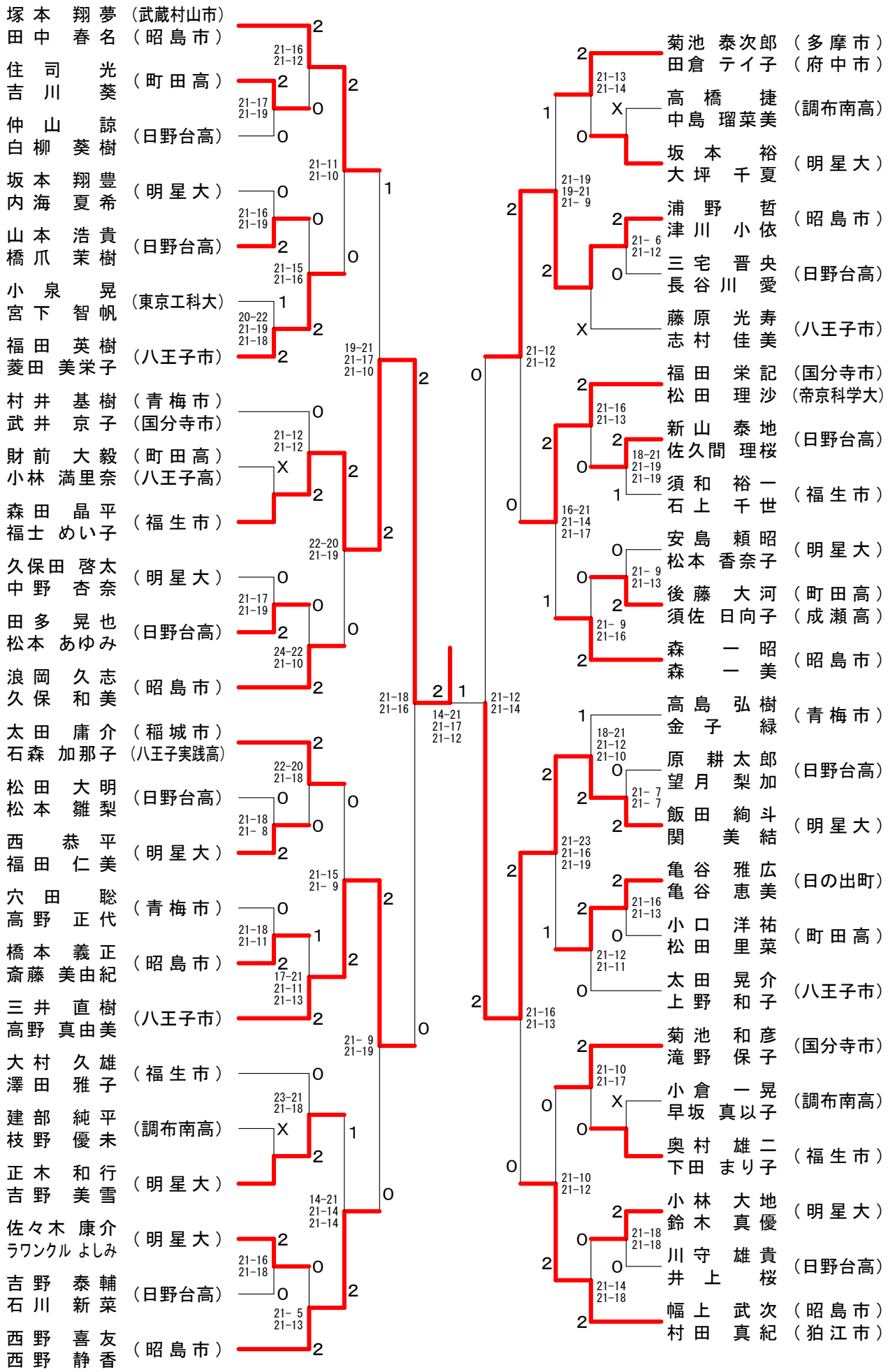
平成２７年６月７日　福生市中央体育館